EN: Instruction manual
NO: Monteringsveiledning
SE: Installationsguide

LUZENSE
Unilamp

KUBE

220-240V 50/60 Hz LED 2X3W IP55

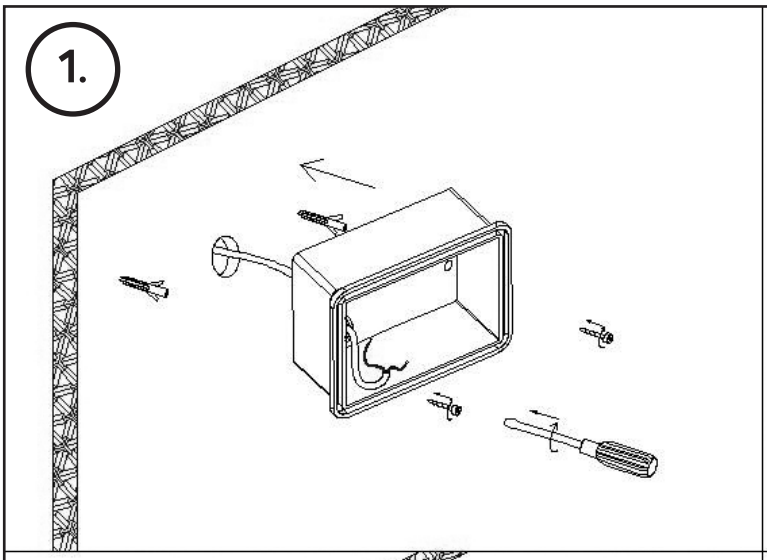

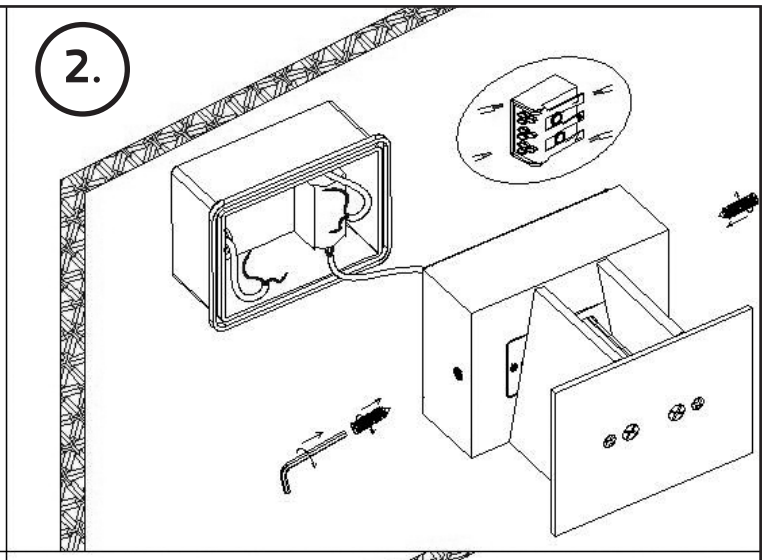

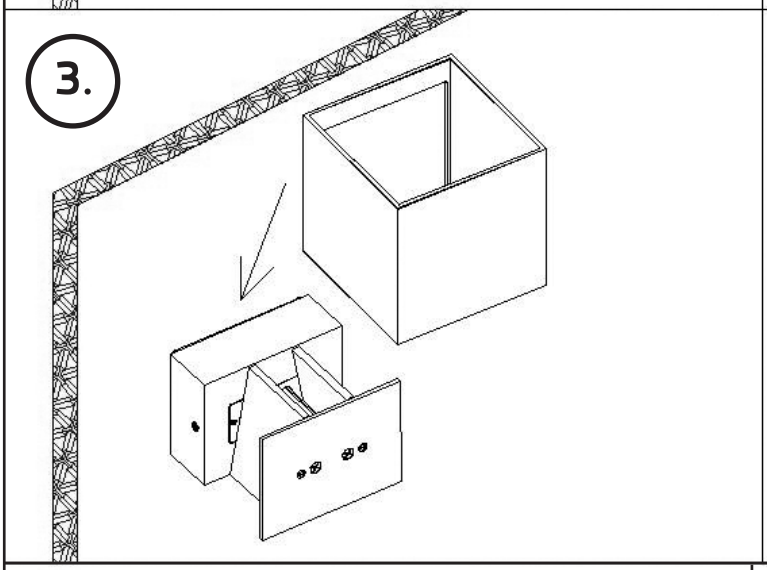

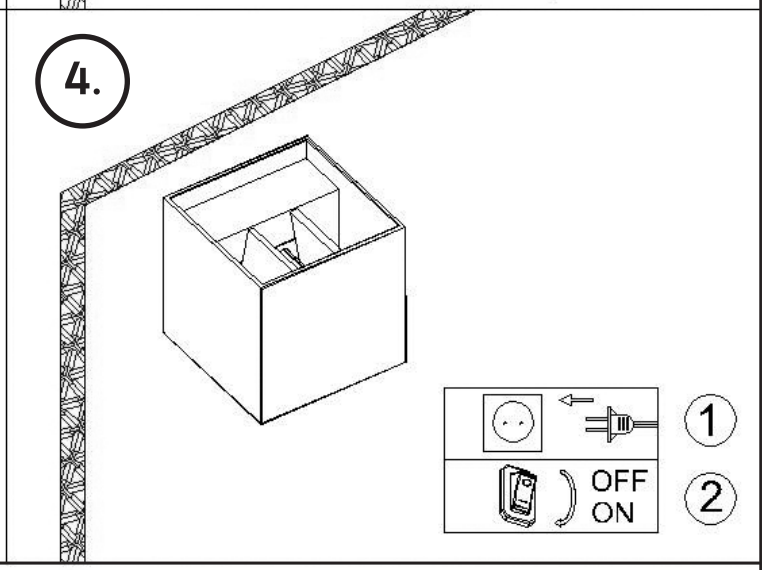

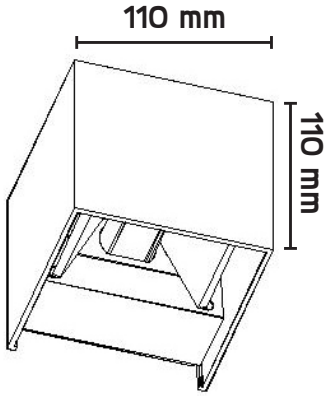

EN: Minimum distance to flammable material in the beam direction.
NO: Minimumsavstand til brennbart materiale i armaturens stråleretning.
SE: Minsta avstånd mellan brännbart material och lampans ljusrättning.

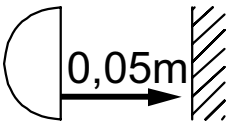

EN: Installation must be performed by a qualified electrician.
NO: Må installeres av autorisert el-installatør.
SE: Måste installeras av en behörig elinstallatör.

Unilamp Norden AS - Industriveien 11. 1481 Hagan - Norway
www.unilamp.no